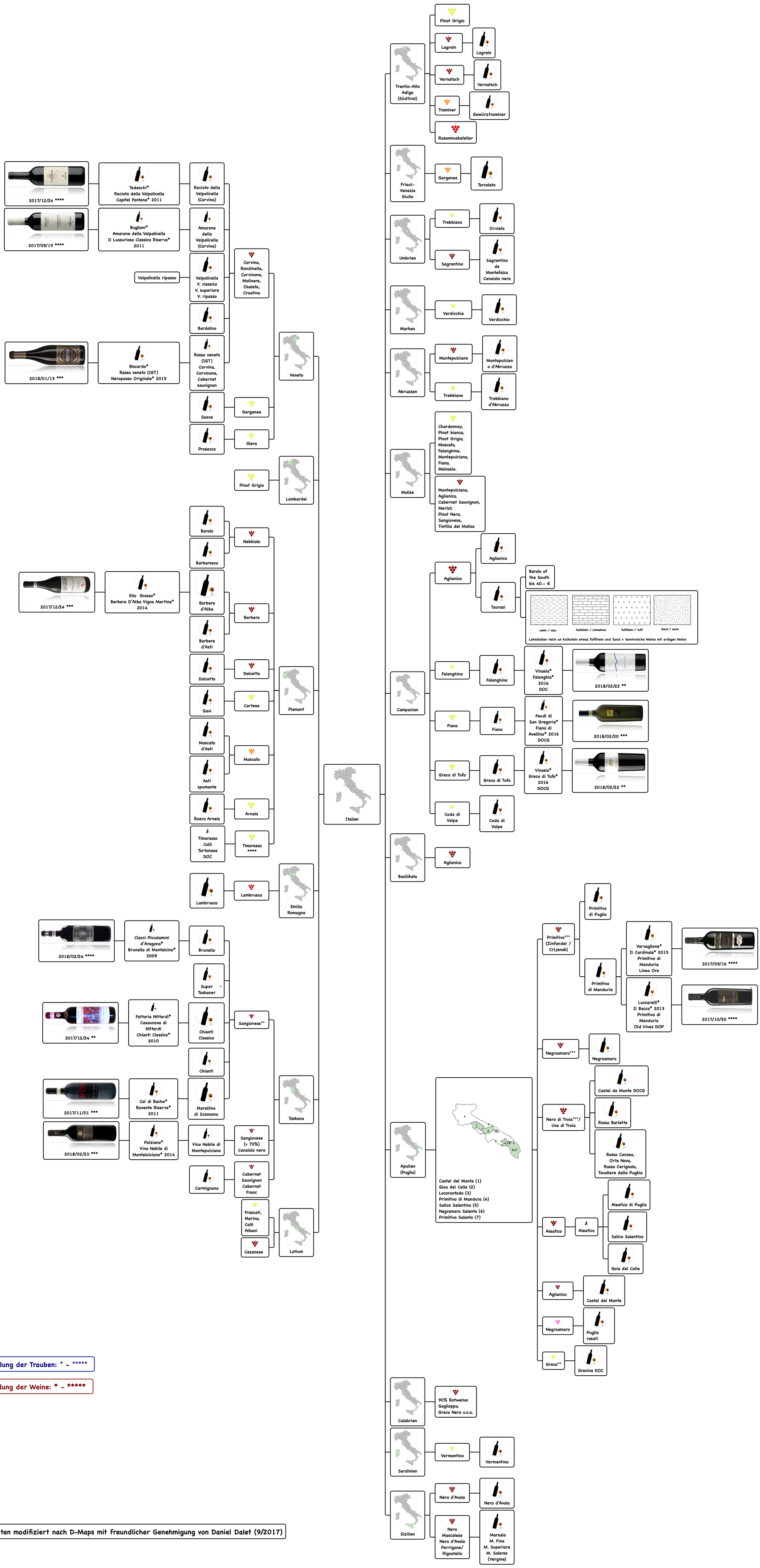

Beurteilung der Trauben: ° - °°°°°

Beurteilung der Weine: * - *****

* Alle Karten modifiziert nach D-Maps mit freundlicher Genehmigung von Daniel Dalet (9/2017)